SUSTAVA 3 NPE AC 50Hz 400V/TN-S
SUSTAVA 1 NPE AC 50Hz 230V/TN-S

ZÁKLADNÁ OCHRANA (PRED ZÁSAHOM EL. PRÚDOM V NORMÁLNYCH PODMIENKACH
PODĽA STN EN 61140 A 332000.4.41 kap.411) DVOJITÁ ALEBO ZOSILNENÁ IZOLÁCIA A KRYTY
OCHRANA PRI PORUCHE PRED ZÁSAHOM EL. PRÚDOM V EL. INŠTALÁCIÁCH
OCHRANNÉ OPATRENIE: SAMOČINNÉ ODPOJENIE NAPÁJANIA kap.411
ČIASTOČNE DOPLNKOVÁ OCHRANA PRÚDOVÝM CHRANIČOM kap. 415

TYP ROZVADZACA	SKRINOVY
VYROBCA	–
PRISTUPNOST	SPREDU
KRYTIE	IP 54/ IP 20 PRE ZABEZPECENIE KRYTIA IP20 POUZIT ODNIMATELNE KRYTY BEZ SKRUTKOVYCH SPOJOV
HLBKA	400 mm
DELENIE	–
FARBA	TYPOVÁ
PRIVODY	ZDOLA
VYVODY	SPODOM
OVLAD.PRVKY	
NA DVERACH	SIGNALKY, TLACITKA A VYPÍNAČE Q91, 94 A 97
ZA DVERAMI	VŠETKY ZOSTÁVAJÚCE
POZNAMKA	RT016, SLP275V/2, DA 275 BFG – PREPATOVA OCHRANA DODAVA FIRMA SELTEKO NA DVERE OSADIT TESNENIE
SKRATOVÝ PRÚD	I_{km} = 15kA ISTIČE 1P+N DODAŤ 1-MODULOVÉ

ROZVÁDZAČ PRE STAVEBNÚ A TECHNOLOGICKÚ ČASŤ VYROBIŤ SPOLOČNE

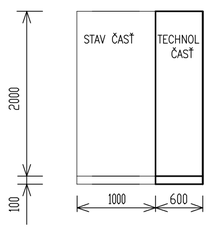

STITKY :	
0	VYPNUTE
1	ZAPNUTE
2	ŠTART TECHNOLÓGIE
3	STOP TECHNOLÓGIE
4	S NAHRADNÝM ZDROJOM
5	BEZ NAHRADNEHO ZDROJA
6	VOLBA REZIMU NAPÁJANIA ELEKTRONIKY
7	REZERVA
12	ČERPADLO WSE -OSTREKOVAČE
13	PORUCHA ČERPADLO WSE
14	ČERPADLO AdBlue
15	PORUCHA – ČERPADLO AdBlue
16	HAVARIJNÁ NÁDRŽ PLNÁ
17	MAX HLADINA AdBlue
22	POTVRDENIE PORUCHY
23	KONTROLA SIGNALIZÁCIE

P_i = 20,2 kW
P_s = 13,07 kW

zhotovitel PD:	FKF design spol. s r.o., Hlavná 14/A, Komárno 4, 945 04
hlavný inžinier projektu:	Ing. arch. Ladislav Vikartovský
objednávateľ:	F.PROPERTY s.r.o., K.Nagya 12/2, 945 01 Komárno
miesto stavby:	okres Komárno, k.ú. Marcelová, p.č. 3803/1, 3795/5, 3795/10, 3809/1, 3809/2, 3813, 3820/7
zodpovedný projektant:	Ing. Miloš Benčič
názov stavby:	ČSPHM F.Petrol Marcelová
autor projektu:	Ing. arch. Ladislav Vikartovský Ing. Norbert Vida
názov výkresu:	RH1 TECHNOLOGICKÁ ČASŤ
vypracoval:	Ing. Miloš Benčič
stavebný objekt:	PS2 PREVÁDZKOVÝ ROZVOD SILNOPRÚDU
stupeň:	DSP+DRS
dátum:	10.2021
mierka:	-
číslo výkresu:	04
Funkcia / Konštrukcia / Forma	

FKF design — PROJEKTOVANIE A REALIZÁCIA STAVIEB — info@fkfdesign.sk — www.fkfdesign.sk

VYPRACOVAL	ZODP. PROJEKTANT	HL. ING. PROJEKTU	ZAK. CIS.	CIS. VYKR.
ING. BENCIC	ING. BENCIC	ING.ARCH. LADISLAV VIKARTOVSKÝ		
ČSPHM F. Petrol Marcelová PS1.2 PREVADZKOVE ROZVODY SILNOPRUDU RH1 –TECHNOLOGICKÁ ČASŤ			2100-21	4/9

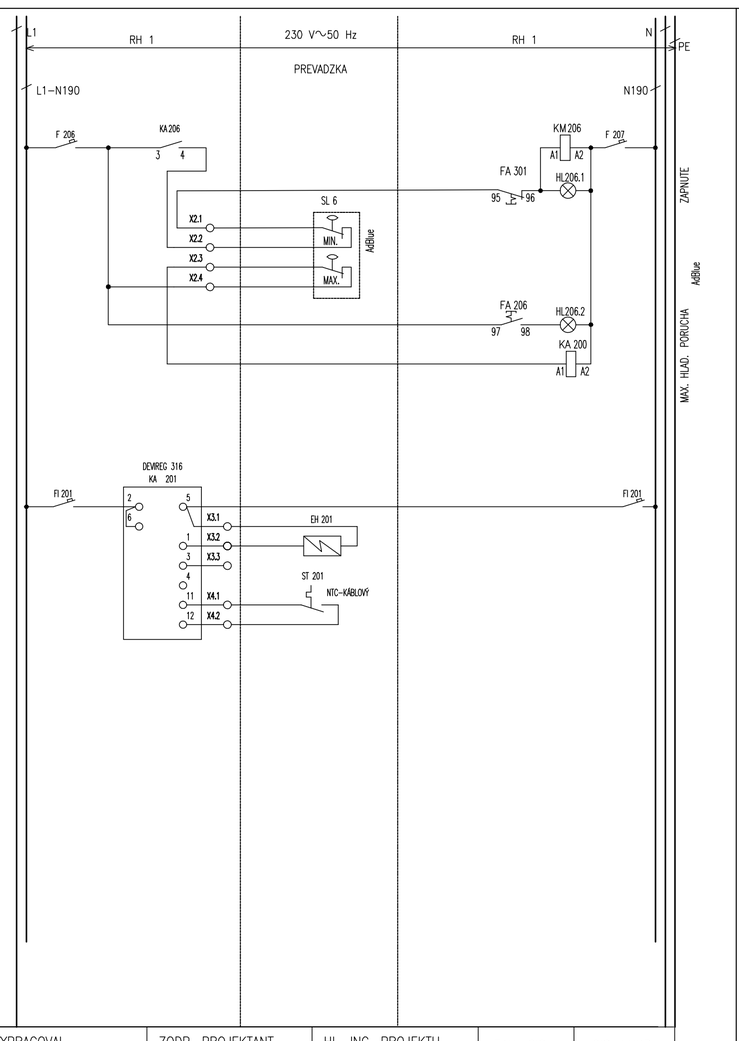

VYPRACOVAL	ZODP. PROJEKTANT	HL. ING. PROJEKTU	ZAK. CIS.	CIS. VYKR.
ING. BENCIC	ING. BENCIC	ING.ARCH. LADISLAV VIKARTOVSKÝ		
ČSPHM F. Petrol Marcelová PS1.2 PREVADZKOVE ROZVODY SILNOPRUDU RH1 –TECHNOLOGICKÁ ČASŤ			2100-21	4/7

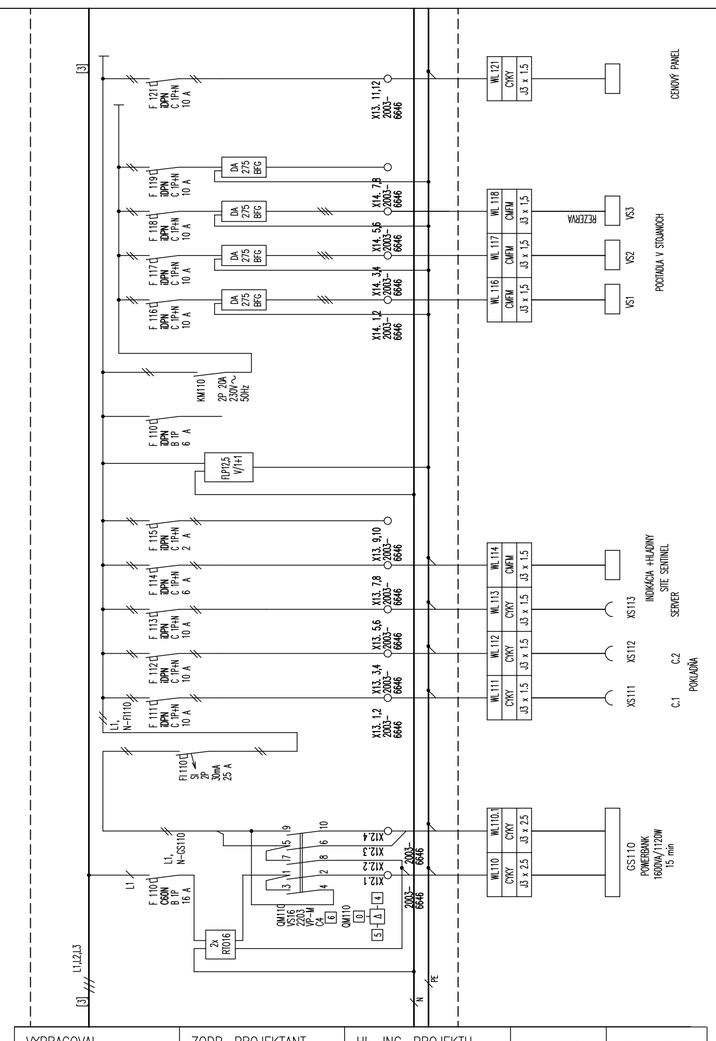

VYPRACOVAL	ZODP. PROJEKTANT	HL. ING. PROJEKTU	ZAK. CIS.	CIS. VYKR.
ING. BENCIC	ING. BENCIC	ING.ARCH. LADISLAV VIKARTOVSKÝ		
ČSPHM F. Petrol Marcelová PS1.2 PREVADZKOVE ROZVODY SILNOPRUDU RH1 –TECHNOLOGICKÁ ČASŤ			2100-21	4/ 4

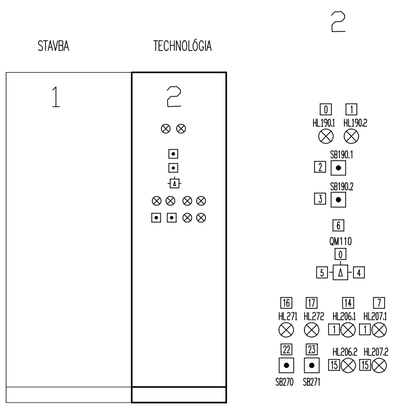

VYPRACOVAL	ZODP. PROJEKTANT	HL. ING. PROJEKTU	ZAK. CIS.	CIS. VYKR.
ING. BENCIC	ING. BENCIC	ING.ARCH. LADISLAV VIKARTOVSKÝ		
ČSPHM F. Petrol Marcelová PS1.2 PREVADZKOVE ROZVODY SILNOPRUDU RH1 –TECHNOLOGICKÁ ČASŤ			2100-21	4/9

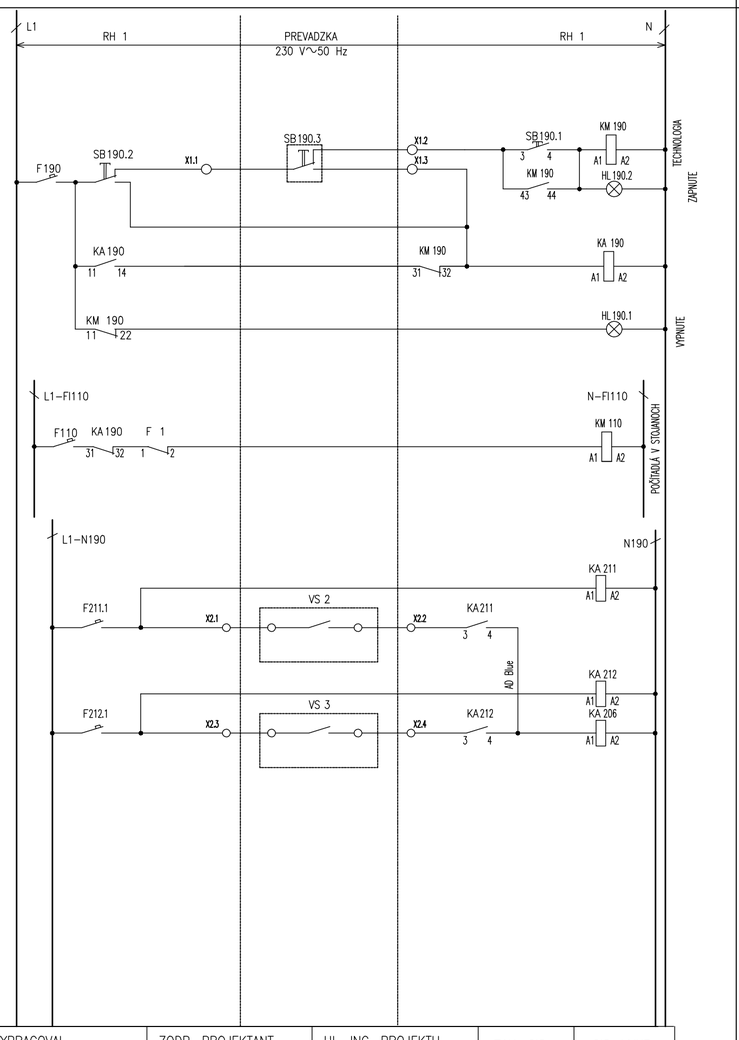

VYPRACOVAL	ZODP. PROJEKTANT	HL. ING. PROJEKTU	ZAK. CIS.	CIS. VYKR.
ING. BENCIC	ING. BENCIC	ING.ARCH. LADISLAV VIKARTOVSKÝ		
ČSPHM F. Petrol Marcelová PS1.2 PREVADZKOVE ROZVODY SILNOPRUDU RH1 –TECHNOLOGICKÁ ČASŤ			2100-21	4/6

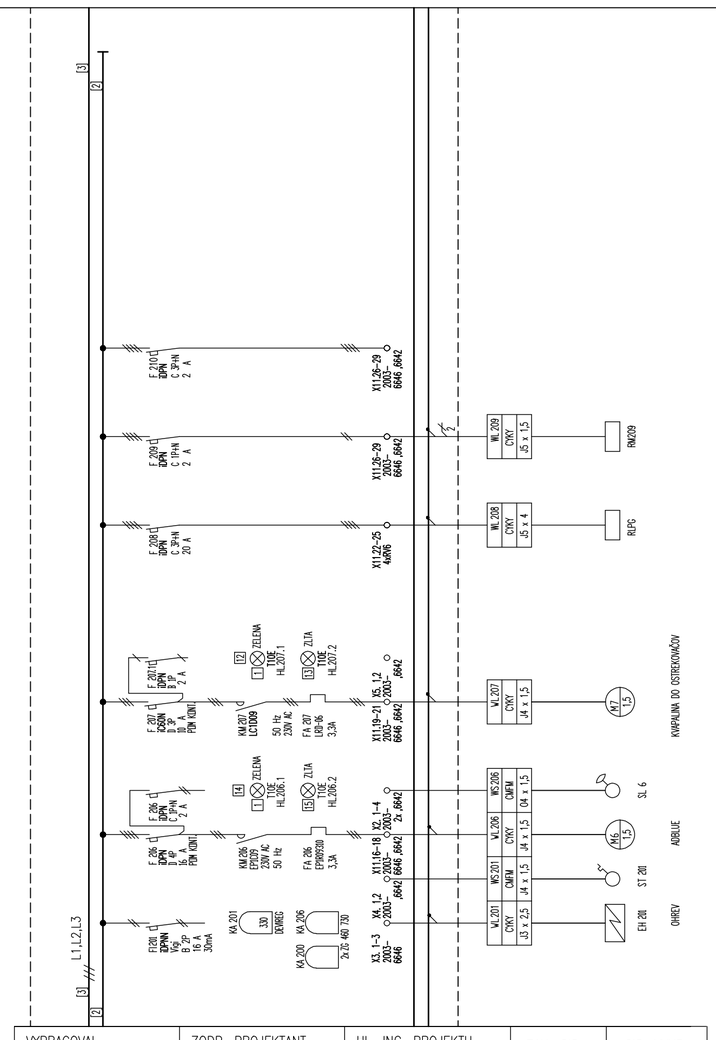

VYPRACOVAL	ZODP. PROJEKTANT	HL. ING. PROJEKTU	ZAK. CIS.	CIS. VYKR.
ING. BENCIC	ING. BENCIC	ING.ARCH. LADISLAV VIKARTOVSKÝ		
ČSPHM F. Petrol Marcelová PS1.2 PREVADZKOVE ROZVODY SILNOPRUDU RH1 –TECHNOLOGICKÁ ČASŤ			2100-21	4/3

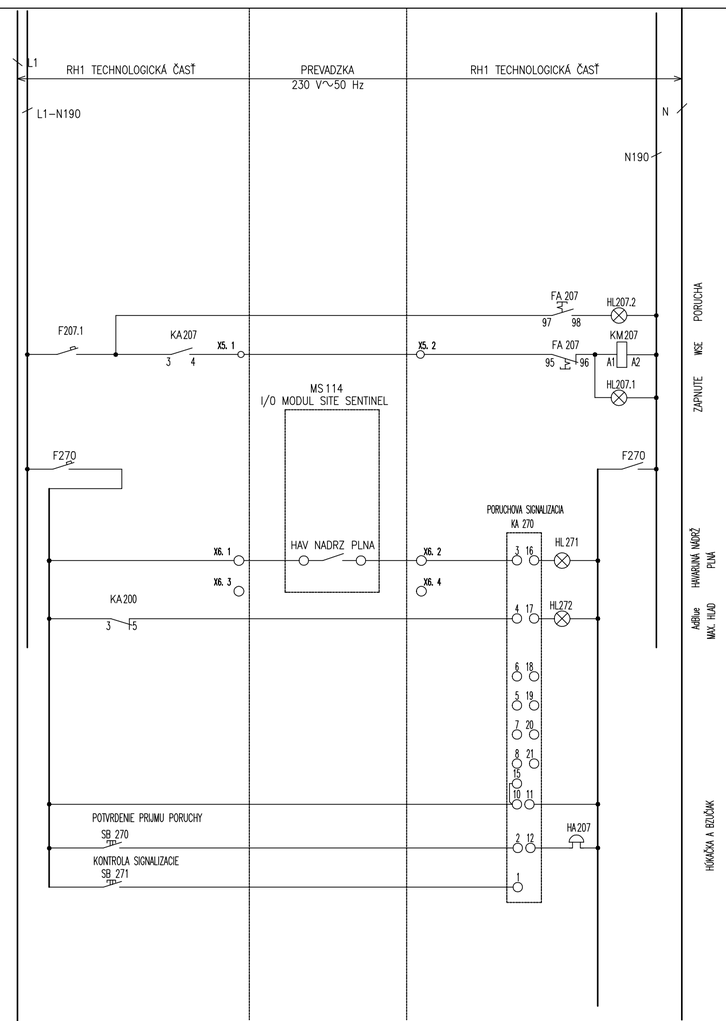

VYPRACOVAL	ZODP. PROJEKTANT	HL. ING. PROJEKTU	ZAK. CIS.	CIS. VYKR.
ING. BENCIC	ING. BENCIC	ING.ARCH. LADISLAV VIKARTOVSKÝ		
ČSPHM F. Petrol Marcelová PS1.2 PREVADZKOVE ROZVODY SILNOPRUDU RH1 –TECHNOLOGICKÁ ČASŤ			2100-21	4/8

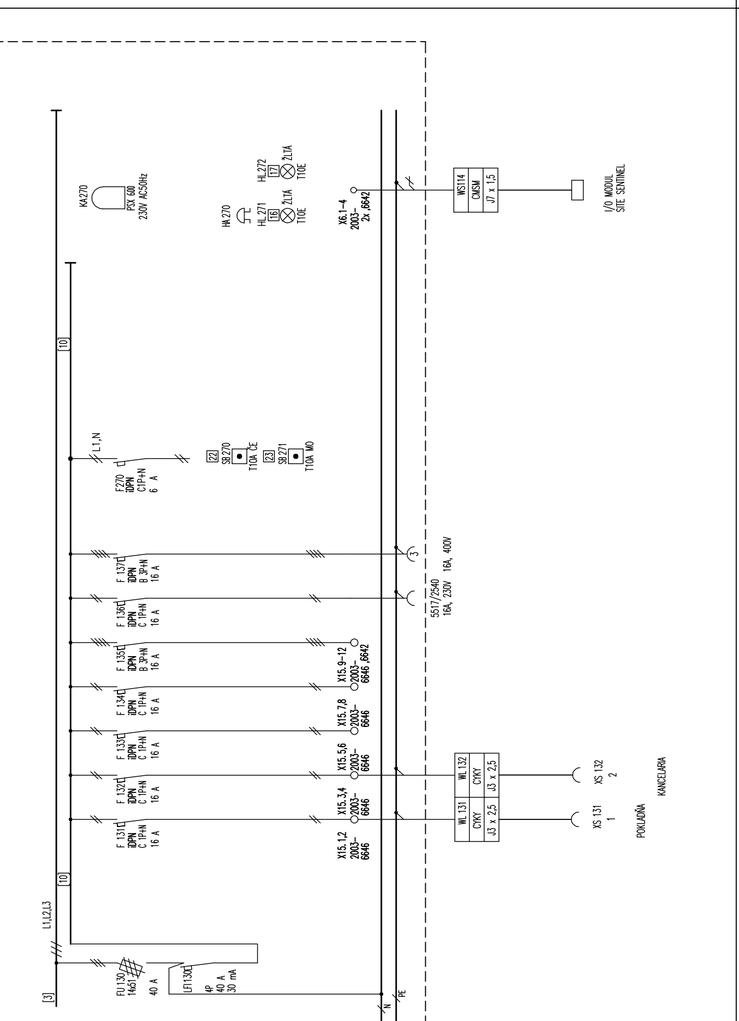

VYPRACOVAL	ZODP. PROJEKTANT	HL. ING. PROJEKTU	ZAK. CIS.	CIS. VYKR.
ING. BENCIC	ING. BENCIC	ING.ARCH. LADISLAV VIKARTOVSKÝ		
ČSPHM F. Petrol Marcelová PS1.2 PREVADZKOVE ROZVODY SILNOPRUDU RH1 –TECHNOLOGICKÁ ČASŤ			2100-21	4/5

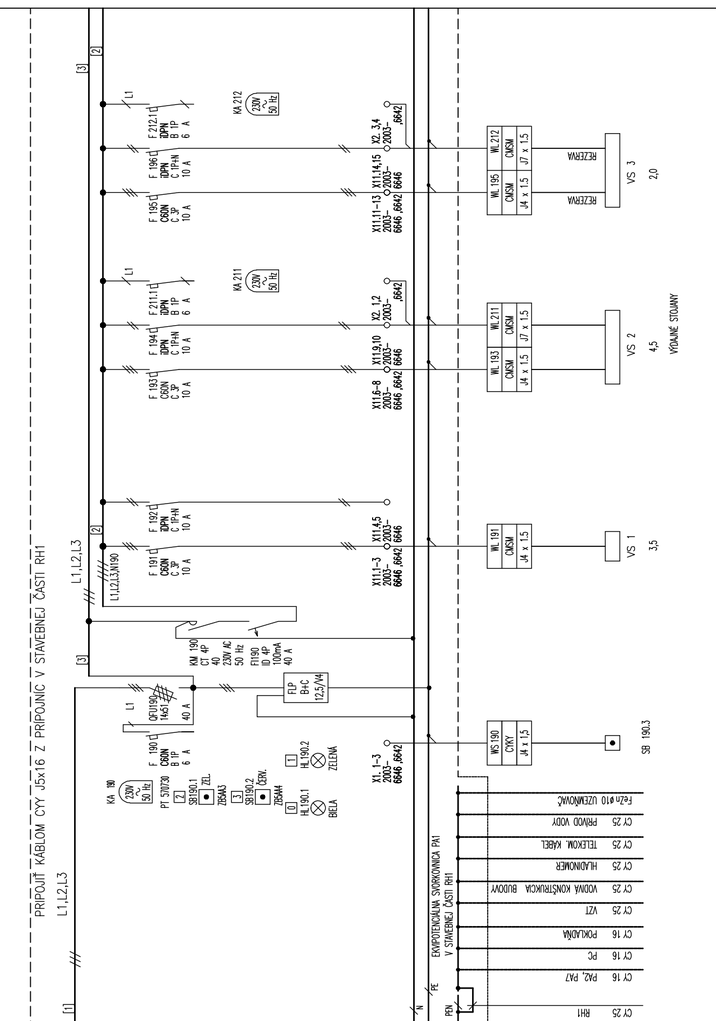

VYPRACOVAL	ZODP. PROJEKTANT	HL. ING. PROJEKTU	ZAK. CIS.	CIS. VYKR.
ING. BENCIC	ING. BENCIC	ING.ARCH. LADISLAV VIKARTOVSKÝ		
ČSPHM F. Petrol Marcelová PS1.2 PREVADZKOVE ROZVODY SILNOPRUDU RH1 –TECHNOLOGICKÁ ČASŤ			2100-21	4/2